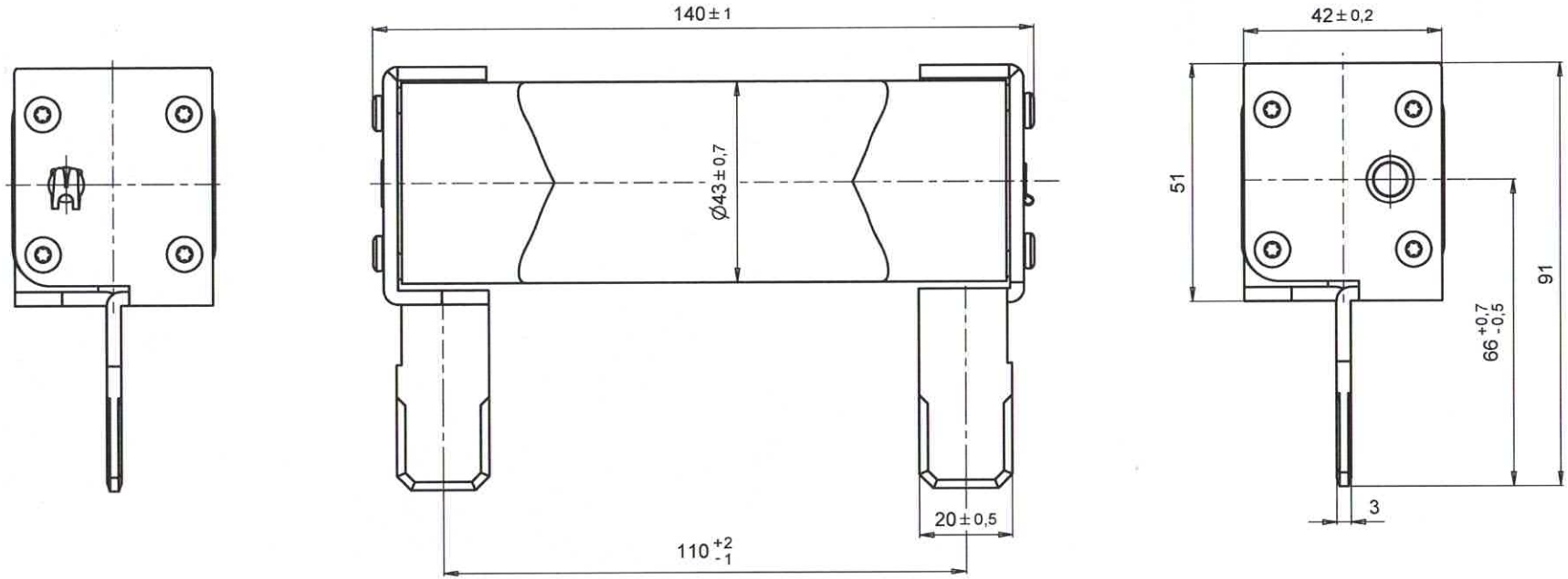

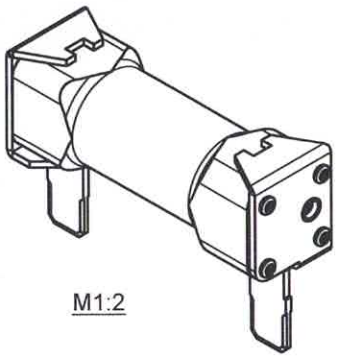

M1:2

Diese Zeichnung darf ohne unsere ausdrückliche Genehmigung weder vervielfältigt noch dritten Personen im Original oder in Kopie mitgeteilt werden. Eigentums- und Urheberrechte vorbehalten. ASTM 0 / V.S. vom 1.6.1989

This drawing remains the property of SIBA. It must not, even in part, be reproduced or made available to unauthorized persons without the express consent of SIBA and may be used only for the agreed purpose. Subject to change without prior notice.

Werkstoff / Material			Oberflächenbeschaffenheit / Surface			Prüfmaße / Test dimensions
Index	Änderung / Modification	Datum / Date	Name	Gewicht / Weight	Oberfläche / Surface	Volumen / Volume

	Datum / Date	Name	Gesehen / observed
Gezeichnet / drawn	30.01.24	Duro	
Geprüft / checked	30.01.24		

SIBA D-44534 Lünen Germany

Maßstab / Scale: 1:1

A3

SBB Bahn Hauptsicherung

50A 1000V

90 035 06

Ersatz für / replacement for

Ersetzt durch / replaced by